FENDT

Fendt seria C

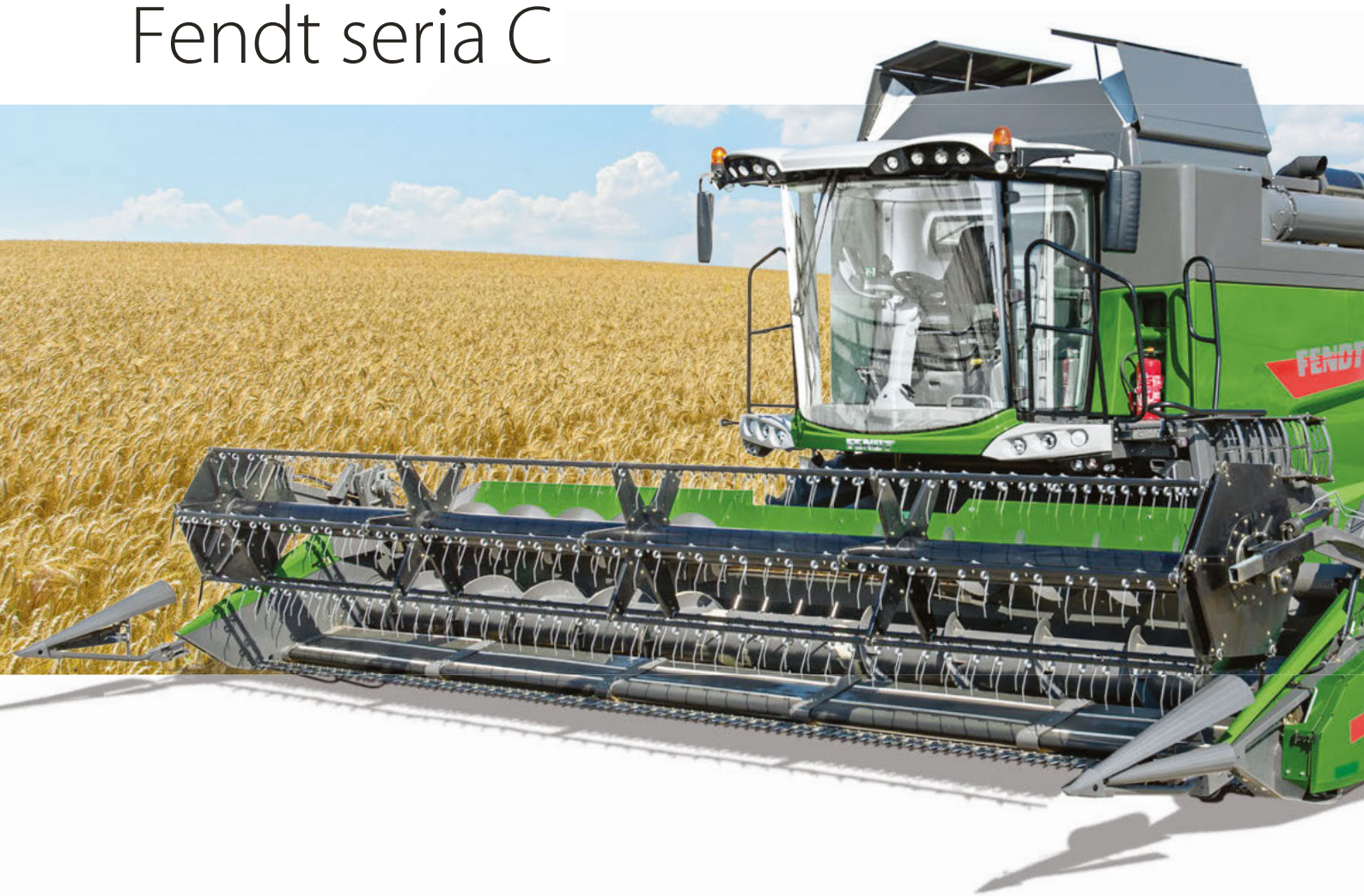

Silnik		5275 C	5275 C PL	5275 C PLI	5275 C Rice	6335 C	6335 C PL	6335 PLI	6335 C Rice
Moc maks. z PowerBoost (ECE R 120)	kW/ KM	225/306	225 / 306	225 / 306	225 / 306	265 / 360	265 / 360	265 / 360	265 / 360

Zbieraj plony wydajnie
Postaw na wyższą wydajność!

Kombajny zbożowe serii C to niezrównana wydajność, nowoczesna technologia i uniwersalność. Dzięki bogactwu zastosowanych rozwiązań na nowo definiują segment kombajnów średniej mocy. Automatyczny układ prowadzenia VarioGuide, nowy wygląd, 6-rzędowy rozdrabniacz słomy – to niektóre z najważniejszych silnych punktów.

WYDAJNA PRACA – W DZIEŃ I W NOCY

Miejsce pracy dla profesjonalistów

Przestronna kabina Skyline z szerokim polem widzenia
Kabina jest bardzo przestronna, a spora ilość wolnej przestrzeni wpływa pozytywnie na samopoczucie. Przyrząd żniwny, ściernisko i rura wyładowcza są doskonale widoczne, a duże, elektrycznie regulowane lusterka i należąca do wyposażenia standardowego kamera przekazująca obraz na 10,4-calowy ekran terminalu Vario zapewniają również widoczność do tyłu.

Komfortowy fotel operatora
Nasze kombajny są wyposażone w komfortowe fotele najnowszej generacji. Standardowo posiadają one zawieszenie pneumatyczne oraz wiele ustawień zapewniających optymalną regulację, dostosowaną do Twoich indywidualnych potrzeb. Dzięki regulowanej w 3 płaszczyznach kolumnie kierowniczej, operator odnajdzie relaksującą pozycję pracy. Przewidziano również wygodne siedzenie dla pasażera. Pojemne schowki i chłodziarka pod fotelem operatora.

Znakomite oświetlenie kombajnu
Kombajny serii C są wyposażone w zaawansowaną instalację oświetleniową przydatną na polu i na drodze. Obszerny zestaw regulowanych świateł roboczych zapewnia oświetlenie również w nocy, natomiast opcjonalne oświetlenie ścierniska / bocznego rzędu, zapewnia znakomite oświetlenie. Opcjonalnie dostępne jest dodatkowe oświetlenie ścierniska.

Praca w ciszy i spokoju
Kabina Skyline chroni słuch przed hałasem. Dzięki wytłumieniu kabiny operator może lepiej skoncentrować się na pracy. Jest to możliwe dzięki zastosowaniu najnowszej technologii szkła laminowanego w szybie przedniej.

Szerokie, zewnętrzne, regulowane elektrycznie lusterka są łatwe w ustawieniu i oferują niczym nie przesłonięte pole widzenia do tyłu i na boki kombajnu.

Dobre pole widzenia na przyrząd żniwny i ściernisko oraz na efekty działania rozdrabniacza słomy dzięki kamerze, pozwala na uzyskanie najlepszej wydajności w polu.

Znakomite pole widzenia na rurę wyładowczą, dzięki której zbiornik na ziarno jest opróżniany z prędkością do 105 l/sek.

Klimatyzacja automatycznie reguluje temperaturę, zapewniając komfortowe środowisko pracy.

Na panelu sterowania światłami doskonale widać aktywowane oświetlenie robocze.

Kompleksowa budowa oświetlenia zapewnia dobre warunki pracy – nawet w nocy.

FENDT VARIOTRONIC[TI]

Uproszczenie pracy – jasne i proste

Fendt Variotronic[TI]
Podobnie jak w ciągnikach Fendt na prawym podłokietniku zgrupowano i intuicyjnie rozmieszczono najważniejsze elementy obsługowe. Za jego pomocą można przeprowadzić wszystkie niezbędne ustawienia maszyny. Miękka powierzchnia podłokietnika daje maksymalny komfort obsługi.

Inteligentna kontrola
Główny element sterujący kombajnem Fendt leży pewnie w dłoni. Wielofunkcyjny joystick jest umieszczony w przedniej części podłokietnika Variotronic[TI] i zawiera wszystkie elementy niezbędne do sterowania pracą kombajnu i jego najważniejszych podzespołów podczas zbioru. Długość i wysokość podłokietnika jest regulowana, dzięki czemu można łatwo i idealnie dopasować do swojej pozycji siedzącej.

Wszystko w zasięgu wzroku
Terminal Vario z 10,4-calowym kolorowym ekranem i intuicyjnym menu może wyświetlać nawet 4 różne aplikacje, co zapewnia ciągły dostęp do wszystkich potrzebnych informacji. Ustawienie ekranu można dopasować pod indywidualne potrzeby. W przypadku podłączenia 2 kamer, mogą Państwo widzieć również dodatkowe strefy kombajnu – przykładowo jedna kamera może wyświetlać obraz podczas cofania a druga obraz podczas rozładunku zbiornika z ziarna.

Automatyczne ustawienia kombajnu
Terminal Vario umożliwia zapisanie własnych, dowolnych ustawień dla wszystkich głównych upraw. Po kliknięciu na zapisane ustawienie maszyna automatycznie je wykona.

1 Pozycja przyrządu żniwnego
2 Zatrzymanie przyrządu żniwnego
3 Pozycja nagarniacza
4 Aktywacja systemu VarioGuide
5 Automatyka wysokości cięcia
6 Włączanie/wyłączanie wyładunku ziarna
7 Włączanie/wyłączanie rury wyładowczej
8 Obroty nagarniacza

1 Prędkość obrotowa bębna młócącego
2 Szczelina klepiska przód/tył
3 Prędkość obrotowa dmuchawy
4 Ustawienia sit górnego/dolnego
5 Obsługa kierownic rozdrabniacza słomy (opcja)
6 Otwieranie/zamykanie zbiornika ziarna
7 Włączanie/wyłączanie kos bocznych
8 Tryb transportu/tryb oczekiwania VarioGuide

1 Włączanie/wyłączanie młocarni
2 Włączanie/wyłączanie przyrządu żniwnego
3 Włączanie/wyłączanie napędu na 4 koła
4 Hamulec postojowy

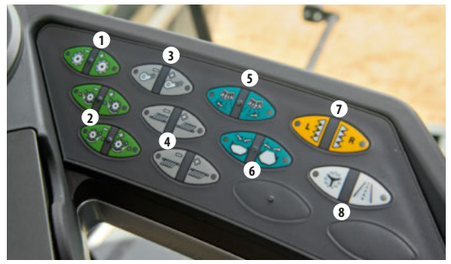

Na głównym ekranie informacyjnym, u góry po lewej stronie, jest pokazywana prędkość obrotowa silnika i prędkość jazdy. Obok niej są wyświetlane poziomy paliwa i AdBlue oraz temperatura oleju i silnika. Grafika przedstawia aktualny stan napełnienia zbiornika na ziarno oraz stan rury wyładowczej.

Obecna i wstępnie ustawiona wysokość cięcia, poziom strat ziarna na wytrząsaczach i sit oraz powrót niedomłóconego materiału mogą być wyświetlone w głównym menu. Poniżej znajdują się skróty prowadzące do ustawień kombajnu: prędkości obrotowej bębna młócącego, ustawienia klepiska, prędkości obrotowej dmuchawy i ustawienia sit. Przestawienie jest łatwe i szybkie.

Menu Info Plus może być wyświetlane w dolnym obszarze ekranu Varioterminal. Tu można dokonywać wyboru spośród podmenu, które dostarczają dodatkowych informacji o różnych obszarach maszyny. Automatyczne prowadzenie VarioGuide również może być tutaj wyświetlane.

Obraz z dwóch kamer może być wyświetlany w dole wyświetlacza terminalu w tym samym czasie. Można też określić, czy obraz z kamery ma być widoczny przez cały czas, czy na przykład tylko podczas cofania. Obraz można powiększyć dotykowo, by był wyświetlany na pełnym ekranie.

FENDT VARIOGUIDE

Inteligentna praca

VarioGuide – zawsze dobry przejazd
Opcjonalny układ automatycznego prowadzenia VarioGuide wykorzystuje najnowsze technologie do precyzyjnego prowadzenia maszyny. Dzięki temu zmniejsza się ilość nakładających się przejazdów na polu. Obsługa nawigacji odbywa się za pomocą terminalu Vario. Różne poziomy dokładności są dostępne: "Standard" = dokładność +/- 20 cm, "Precision" = dokładność +/- 5 cm lub "RTK" = dokładność +/- 2 cm

AgCommand™
Kombajny z serii C mogą być wyposażone w system telemetryczny AgCommand™. To inteligentne rozwiązanie zawsze informuje, gdzie znajdują się Państwa maszyny i gdzie były używane. Umożliwia to idealne zarządzanie całą flotą i optymalizuje wszystkie prace.

Oferowana przez koncern AGCO kompleksowa platforma elektroniczna Fuse Technologies™ pozwala właścicielom gospodarstw i firmom usługowym połączyć i skomunikować wszystkie posiadane maszyny. Dzięki niej uzyskuje się dostęp do technologii rolnictwa precyzyjnego, przez co zmniejsza się koszty użytkowania, zwiększa się wydajność i dochodowość.

Ustawienia dla układu automatycznego prowadzenia VarioGuide można łatwo przeprowadzać za pomocą terminalu Vario.

PRZYRZĄD ŻNIWNY

Właściwy wybór przyrządu żniwnego

Właściciele Fendta mają wybór
Równomierne cięcie ma ogromne znaczenie dla uzyskania wysokiej wydajności i dobrych wyników w omłocie. I to właśnie oferują przyrządy żniwne FreeFlow i PowerFlow.

Przyrząd żniwny PowerFlow
Przyrząd żniwny PowerFlow słynie z doskonałej wydajności. Duża odległość między listwą tnącą a podajnikiem ślimakowym umożliwia cięcie dłuższego materiału i przetransportowanie go bezpośrednio pod podajnikiem ślimakowym dzięki przenośnikowi taśmowemu. Uzyskuje się w ten sposób równomierne zasilanie w materiał w każdym przypadku zbóż, co przekłada się na lepszy omłot i uzyskanie wysokiej wydajności.

Przyrząd żniwny FreeFlow
Przyrząd żniwny FreeFlow jest dostępny w wersjach o szerokości roboczej od 4,80 do 7,60 m. Jego budowa jest solidna, a konstrukcja z mocowaniami śrubowymi ułatwia konserwację. Listwa tnąca o częstotliwości cięcia 1254 skoków na minutę zapewnia czyste cięcie i ma niskie zapotrzebowanie mocy. Podajnik ślimakowy o średnicy 610 mm prowadzi materiał równomiernie w kierunku przenośnika pochyłego. Równomierne zasilanie przekłada się na najwyższą możliwą jakość ziarna.

Inteligentne prowadzenie przyrządu żniwnego
Funkcje automatyczne takie jak automatyczna korekcja przechyłu przyrządu żniwnego AutoLevel, automatyczna kontrola wysokości cięcia, mogą być obsługiwane bezpośrednio z kabiny kombajnu. Operator może czuwać nad wieloma parametrami i przeprowadzić konieczne ustawienia za pomocą terminalu Vario 10,4". Wysoki komfort obsługi ułatwia pracę operatorowi i odciąża go. To gwarancja zachowania optymalnej kontroli, nawet w przypadku zastosowania przyrządów żniwnych o dużych szerokościach roboczych.

Multizłącze w wyposażeniu seryjnym umożliwia przyspieszenie czynności związanych z doczepianiem i odczepianiem przyrządu żniwnego podczas zmiany pól.

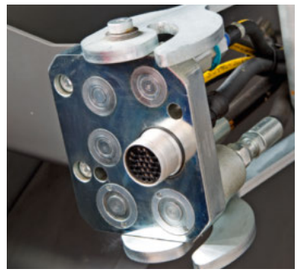

Listwa tnąca Schumacher to najlepsza konstrukcja dostępna na rynku. Dzięki wysokiej prędkości cięcia: 1254 cięć na minutę, ten samoczyszczący się system zawsze zapewnia ostre cięcie.

Palce rozmieszczone na całej długości przyrządu żniwnego FreeFlow zwiększają przepustowość i gwarantują szybkie i pewne zasilanie podajnika pochyłego.

Walec PowerFeed zapewnia bardzo równomierny rozkład plonu podczas podawania z przyrządu żniwnego do podajnika pochyłego.

Automatyczna korekcja przechylenia AutoLevel w wyposażeniu seryjnym zapewnia utrzymanie równej wysokości cięcia na całej szerokości przyrządu żniwnego.

Podajnik ślimakowy do rzepaku (wyposażenie opcjonalne) znacznie zwiększa wydajność w zbiorach rzepaku.

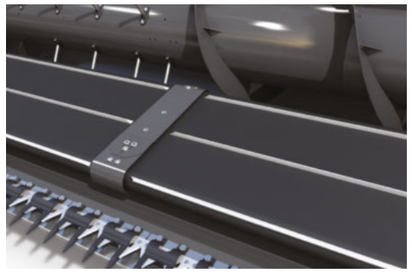

Przyrząd żniwny PowerFlow zapewnia równomierny przepływ materiału do przenośnika ślimakowego dzięki zastosowaniu taśmy podającej. Jest to bardzo przydatne zwłaszcza w przypadku wyległego zboża.

UKŁAD MŁÓCĄCY FENDT MCS PLUS

Skuteczny omłot - zwiększa wydajność

Ciężki bęben młócący o dużej bezwładności
Masa bębna młócącego została zwiększona dzięki 8 listwom zamontowanym między cepami. Bardzo duża bezwładność zapewnia płynne i równomierne działanie. Dzięki temu znacznie zmniejsza się obciążenia napędów jak również pobór mocy i zużycie paliwa.

Przemyślane klepisko
Klepisko posiada pręty rozstawione w różnych odległościach. Rozstaw prętów w tylnej części klepiska jest dwa razy większy niż w części przedniej. Układ ten zapewnia optymalną kombinację wydajności młócenia i skuteczności oddzielania. W celu optymalizacji jakości młócenia, przednią i tylną część klepiska można regulować niezależnie, bez konieczności opuszczania komfortowej kabiny.

2 systemy w jednym
Separator obrotowy MCS Plus ma klepisko o bardzo dużej powierzchni oddzielania. Dzięki temu bardzo dużo ziarna jest już oddzielone przed dostaniem się na wytrząsacz. To, co jest szczególnego w naszych kombajnach z MCS Plus, to możliwość przestawienia klepiska w kierunku wnętrza lub na zewnątrz separatora obrotowego. Do przestawienia klepiska w pożądaną pozycję wykorzystywany jest silnik elektryczny, nie potrzeba żadnych specjalnych narzędzi.

Idealna praca z obu stron: przednia i tylna szczelina klepiska są regulowane elektrycznie i niezależnie od siebie. Młocarnię można przystosować do każdych warunków zbiorów bez opuszczania wygodnej kabiny.

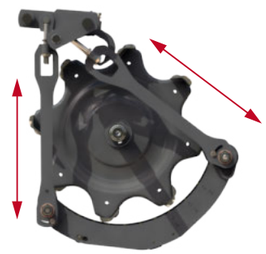

Klepisko jest umieszczone pod separatorem obrotowym (MCS). Taka pozycja umożliwia zoptymalizowanie wydajności w oddzielaniu ziarna od długiej słomy i w warunkach wilgotnych, wydajność jest wysoka nawet w trudnych warunkach.

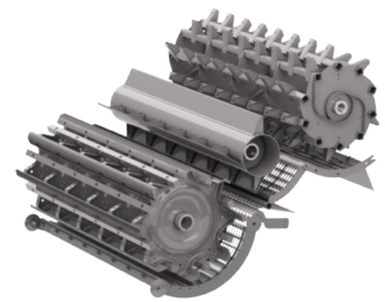

Klepisko zostało całkowicie uniesione ponad separator obrotowy. Taka pozycja jest zalecana, gdy omłot jest łatwy oraz dla omłotu materiału zbieranego w warunkach suchych.

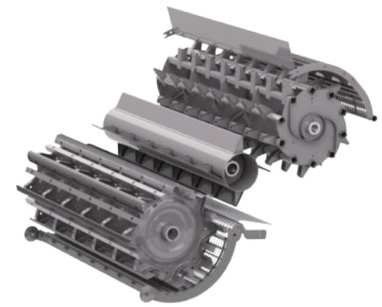

PRZYSTAWKI FENDT CORNFLOW™

Kukurydza na ziarno pod kontrolą.

Wysoka wydajność, niewielkie wymiary
Przystawki Fendt CornFlow™ są dostępne w wariancie sześcio- i ośmiorzędowym. Odstęp między rzędami wynosi 70 lub 75 cm. Przystawki do kukurydzy są oferowane w wersji sztywnej lub składanej. Specjalny mechanizm składania zapewnia znaczną redukcję wymiarów w poziomie i pionie. Nawet model ośmiorzędowy po złożeniu nie przekracza szerokości transportowej 3,5 m. Dzięki temu operator ma zapewnioną doskonałą widoczność do przodu. Wszystkie funkcje obsługuje się wygodnie za pomocą dźwigni wielofunkcyjnej.

Zmienne ustawienia
Obracające się w przeciwnych kierunkach walce zrywacza są mocne i trwałe. Każdy z nich zawiera cztery ostrza. Płyty zrywacza można regulować po obu stronach, aby plon przepływał zawsze centralnie przez zespół zrywający. Gwarantuje to niezawodne podawanie.

Optymalna dostępność, lepsza ochrona
Korpusy rozdzielaczy są wykonane z elastycznego tworzywa sztucznego, co pozwala lepiej chronić kolby kukurydzy i zapewnia idealną jakość ziarna. Łatwo się składają, zapewniając szybki dostęp do walców zrywacza. Ponadto w miejscach, gdzie występują największe obciążenia, są wyposażone w wymienne płytki ścieralne. Boczne łańcuchy nośne przystawki CornFlow™ należą do wyposażenia standardowego, a ich prędkość można łatwo zmieniać za pomocą dźwigni wielofunkcyjnej Fendt. Rozdrabniacz poziomy, wyposażony w dwa ostrza rozdrabniające, jest opcjonalny i w razie potrzeby może zostać zdemontowany.

Przystawki CornFlow™ są objęte tymi samymi kompleksowymi i dobrze znanymi warunkami gwarancji oraz obsługi technicznej co inne oryginalne produkty marki Fendt.

Niewątpliwą zaletą przystawek Fendt CornFlow™ jest bardzo wygodny dostęp do wszystkich miejsc wymagających czyszczenia i okresowej obsługi technicznej. To znaczące ułatwienie w przypadku długotrwałych prac żniwnych.

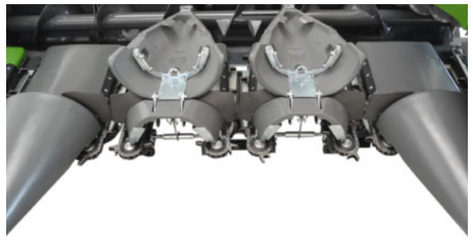

VERSATILITY

Economical operations – different crops.

Wymienne, dzielone klepisko
Nowe, dzielone klepisko pozwala gospodarstwom i firmom usługowym zajmującym się zbiorem różnych upraw szybko przezbroić kombajn Fendt serii C. Przedni segment klepiska jest łatwo demontowany i może być wymieniony poprzez otwarty chwytacz kamieni. Dostępne są dwa przednie segmenty klepiska: segment z 14 mm rozstawem prętów klepiska, dla intensywnego omłotu zbóż, lub segment z 24 mm rozstawem prętów klepiska do zbioru kukurydzy, soi lub słonecznika. Dla zwiększenia separacji ziarna rozstaw prętów w tylnym, uniwersalnym segmencie klepiska wynosi 24 mm.

Ryż – specjalna wersja kombajnu
Ponieważ zbiór ryżu to prawdziwe wyzwanie, oferujemy do tego celu specjalną wersję kombajnu. Aby zminimalizować zużycie materiału, wersję do zbioru ryżu wzmocniono i wykonano z bardzo odpornych materiałów. Listwy na bębnie młócącym zostały zastąpione przez trzpienie, aby zapewnić łagodne obchodzenie się z wrażliwym ziarnem ryżu.
Do zbioru ryżu w terenie podmokłym nasze kombajny wyposażone są w napęd gąsienicowy.

Dla szybkiej wymiany dzielonego klepiska dostępne są dwa rodzaje przednich segmentów: 14-milimetrowy rozstaw prętów do zbioru zbóż i rozstaw 24-milimetrowy do zbioru kukurydzy.

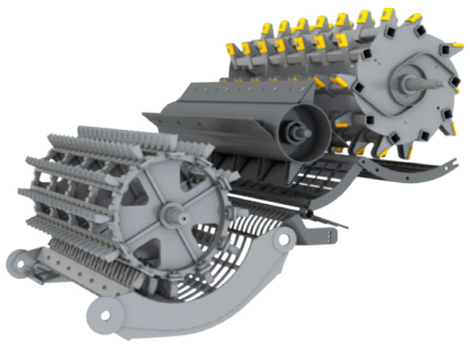

Oprócz dzielonego klepiska dostępne jest obszerne wyposażenie dla zbioru kukurydzy.

Aby utrzymać zużycie materiału na maksymalnie niskim poziomie, w kombajnach w wersji do zbioru ryżu wykorzystujemy materiały bardzo odporne na zużycie – zwłaszcza te części, które mają bezpośredni kontakt z uprawą.

W przedniej części dzielonego klepiska rozstaw prętów wynosi 14 mm zapewniając idealny wynik omłotu

CZYSZCZENIE I TRANSPORT ZIARNA

Żniwa najlepszej jakości

Najlepsze czyszczenie – najczystsze ziarno
Jakość ziarna wpływa na zyski. Podczas projektowania skrzyni sitowej skoncentrowano się na pracy sit HC o dużej wydajności, aby uzyskać najwyższą czystość ziarna podczas zbioru. Specjalnie zaprojektowana górna część sit wysokiej wydajności (HC) zapewnia optymalne kierowanie strumienia powietrza i wysoką efektywność czyszczenia. Aby zagwarantować równomierny rozkład materiału na sitach nawet podczas pracy na pochyłości, sito górne wyposażono w wysokie przegrody.
System kłosowy transportuje materiał, który nie został optymalnie wymłócony, z powrotem do bębna młócącego. Materiał jest równomiernie rozłożony na całej szerokości bębna młócącego i podsiewacza, przez co zawsze jest wykorzystywany maksymalny potencjał oczyszczania ziarna.

Zbiornik na ziarno o dużej pojemności i szybkim rozładunku
W celu zapewnienia wysokiej wydajności, kombajny zbożowe zostały wyposażone w zbiornik na ziarno o pojemności 9.000 litrów, natomiast w wersji ParaLevel: 8.600 litrów. Szybkość rozładunku jest bardzo szybka i wynosi 105 l/sek. Dostęp do próbek ziarna jest bardzo łatwy. Dodatkową kontrolą jakości jest szerokie okienko w kabinie Skyline ułatwiające bezpośredni kontakt wzrokowy ze zbiornikiem na ziarno.

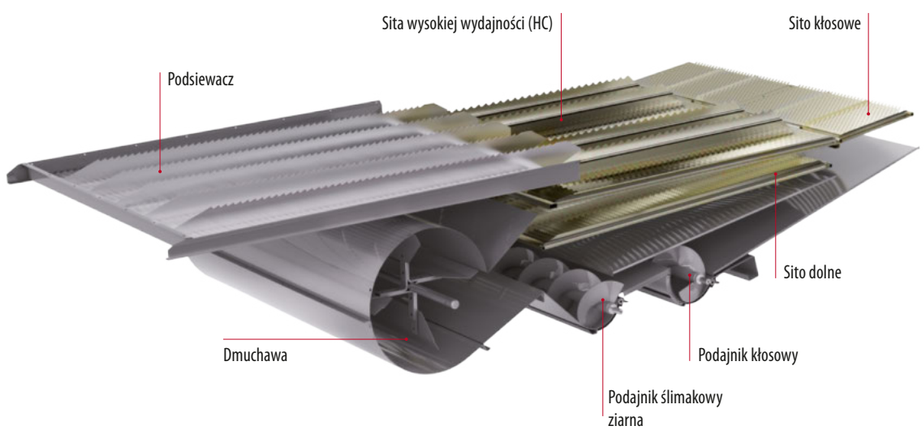

Elektrycznie regulowanymi sitami można sterować bezpośrednio z komfortowej kabiny.

Czujnik mierzy powrót niedomłóconego materiału, który jest następnie wyświetlany na terminalu Vario 10.4" i umożliwia szybką regulację ustawień.

Jakość niedomłóconego materiału można przez cały czas monitorować za pomocą kamery, co pozwala szybko reagować na zmieniające się warunki żniwne.

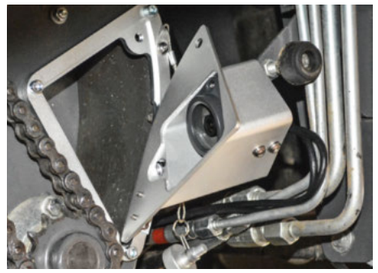

Pojemność zbiornika	litry
5275 C	9000
5275 C PL	8600
5275 C PLI	8600
5275 C Rice	9000
6335 C	9000
6335 C PL	8600
6335 PLI	8600
6335 C Rice	9000

W bardzo wilgotnych warunkach żniwnych czysta powierzchnia podsiewacza zawsze zapewnia wysoką przepustowość i jakość powracającego materiału. Dlatego w kombajnach Fendt serii C podsiewacz można łatwo i wygodnie zdemontować.

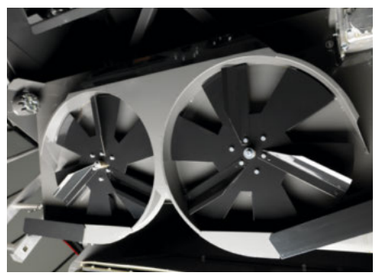

Opcjonalnie dostępny jest regulowany rozrzutnik plew z podwójnym wirnikiem.

ODDZIELANIE ZIARNA I PRZYGOTOWANIE SŁOMY

Optymalne rezultaty rozdrabniania i rozrzucania słomy

Optymalne oddzielanie ziarna
Długie wytrząsacze stosowane w kombajnach serii C mają 4 stopnie z „aktywnymi ściankami tylnymi". Części pionowe stopni o wysokości 210 mm posiadają otwarte kratki. Mogą być Państwo pewni, że oddzielanie ziarna od słomy jest efektywne. Łagodne obchodzenie się z materiałem zachowuje optymalną strukturę słomy.

6-rzędowy rozdrabniacz słomy seryjnie
W celu przygotowania gleby do uproszczonej metody uprawy gleby lub siewu bezpośredniego, słoma musi być bardzo krótko rozdrobniona, by potem łatwo rozkładała się. Nowy 6-rzędowy rozdrabniacz słomy ma specjalnie zaprojektowaną konstrukcję i zapewnia optymalne rezultaty rozdrabniania i rozrzucania słomy. Ząbkowane noże zapewniają precyzyjne cięcie i ograniczają zapotrzebowanie na moc. Bezstopniowa regulacja przeciwnoży, dodatkowa perforowana podłoga siekacza i regulowane elektrycznie kierownice rozdrabniacza gwarantują pełną kontrolę nad jakością i rozrzucaniem słomy.

Twój wybór
Jednym ruchem ręki możesz sprawdzić, czy słoma została skoszona, czy ścięta. Podczas procesu omłotu słoma jest traktowana delikatnie, więc można uzyskać baloty wysokiej jakości, dobry materiał paszowy, dobrą ściółkę lub materiał energetyczny.

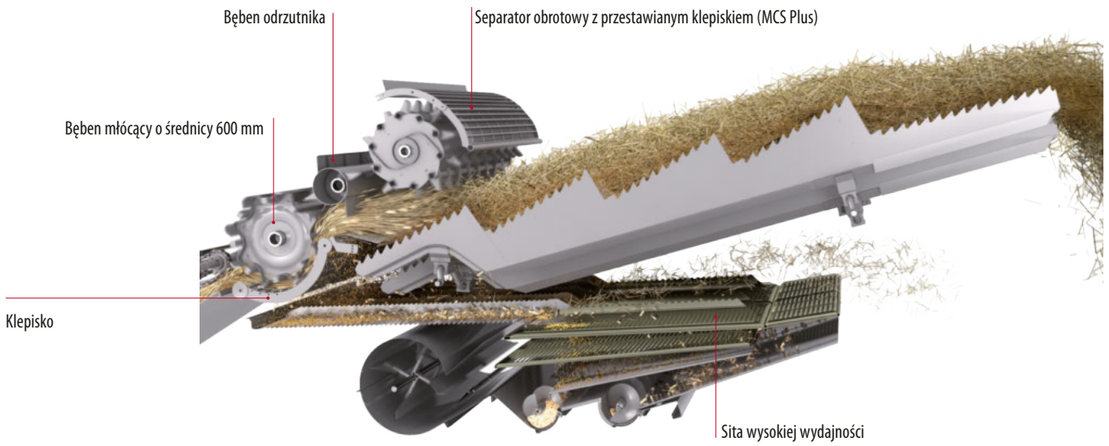

Aktywne ścianki tylne tych stopni zapewniają skuteczne oddzielanie ziarna. W przypadku zbioru kukurydzy na ziarno, wzmocniliśmy pierwszy stopień wytrząsaczy.

Perforowana podłoga w wyposażeniu standardowym zapewnia jednolitą długość rozdrobnionej słomy.

Kierownice rozdrabniacza słomy regulowane elektrycznie są dostępne w wyposażeniu opcjonalnym. Optymalne ustawienie rozprowadzania wybiera się, siedząc w fotelu operatora.

Wystarczy jedno przestawienie dźwigni, aby operator mógł wybrać tryb rozdrabniania słomy albo układania jej w pokos.

UKŁAD WYRÓWNANIA DO POZIOMU

Inteligentny układ wyrównania do poziomu

Osie i przekładnie redukcyjne są połączone na zasadzie równoległoboku. Siłowniki hydrauliczne umieszczone z boków osi przedniej z łatwością przemieszczają mechanizm na równoległoboku. Dzięki temu przednia oś może być unoszona lub opuszczana i utrzymuje kombajn zbożowy w poziomie na zboczu.

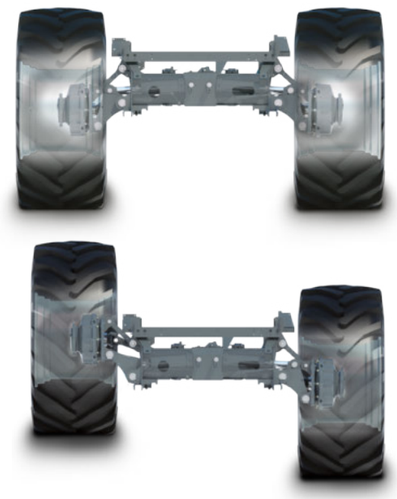

Na zboczach równoległobok jest przemieszczany do góry lub w dół. W ten sposób można wyrównać nachylenia sięgające nawet do +/- 20%.

Wysoka wydajność nawet na zboczach
Modele kombajnów Fendt 5275 C i Fendt 6335 C są dostępne w wersji ParaLevel. Układ jest oparty na równoległoboku i wyrównuje wzniesienia do 20%. Młocarnia, układ oddzielania i oczyszczania pozostają w poziomie, pełna moc kombajnu w czasie żniw jest dostępna. Maszyny z ParaLevel mogą być wyposażone w tylna oś napędową zwiększającą właściwości trakcyjne i oferując więcej bezpieczeństwa – również w terenie pochyłym.

Optymalne zachowanie na polu i na drodze
Poza klasycznymi zaletami układu korekcji przechylenia ramy kombajnu w stosunku do kąta przechylenia sita, układ ParaLevel oferuje kolejne zalety. Operator może na przykład dokonać wyboru między trybem pracy a trybem transportowym. W trybie pracy, stabilność i bezpieczeństwo na zboczu są dużo większe, gdyż szerokość zewnętrzna jest zwiększona. W trybie transportowym przednia oś jest obniżona, co redukuje zewnętrzną szerokość. Obydwa kombajny - 5275 C PL* i 6335 C PL** - mogą osiągnąć szerokość całkowitą poniżej 3,50 m, dzięki czemu spełniają przepisy ruchu drogowego.

* 5 wytrząsaczy, ogumienie 800/65 R32. ** 6 wytrząsaczy, ogumienie 650/75 R32.

Podłużne nachylenie kombajnu jest wyrównywane przez 2 silne cylindry hydrauliczne, które są podłączone do oddzielnej ramy tylnej osi.

Integrale – dodatkowe niwelacja podłużna
Podczas gdy układ osi ParaLevel wyrównuje przechylenia boczne, układ Integrale wyrównuje pochylenia do przodu i do tyłu. Wyrównywane są nachylenia do 30% w górę i do 10% w dół. Dzięki połączeniu ParaLevel i Integrale, kombajn może być utrzymany w pozycji poziomej, nawet na bardzo stromych stokach.

Gwarantuje to optymalny, równomierny przepływ materiału w obszarze podawania, młocarni, wytrząsaczy i układu czyszczącego. Wysoka jakość omłotu oraz czyste ziarno jest zawsze dostępne. Kombajny Fendt zapewniają tak samo wysoką wydajność nawet na stromych zboczach, jak na płaskim terenie.

PRZEMYŚLANA BUDOWA

Przemyślana budowa ułatwia pracę

Inteligentne rozmieszczenie
Kilka punktów smarowania jest łatwo dostępne, przez co konserwacja jest prosta. Filtr powietrza silnika, otwory wlewowe są optymalnie rozmieszczone. Duże boczne osłony zapewniają łatwy dostęp do podzespołów kombajnu, aby usprawnić przeprowadzanie codziennych czynności obsługowych oraz szybkiej kontroli.

Optymalne chłodzenie – szybka konserwacja
Chłodnica zapewnia niezawodne chłodzenie silnika, instalacji hydraulicznej i klimatyzacji. Kosz na wlocie powietrza chłodnicy utrzymuje system w czystości, nawet w warunkach bardzo dużego zapylenia. Czyszczenie jest łatwe – wystarczy podnieść kosz. Pomost zapewnia bezpieczny dostęp do obrotowego kosza i chłodnicy.

Niezawodność i trwałość
Każdy element został odpowiednio zaprojektowany i wybrany, aby zachować maksymalną trwałość. Liczne części, które wchodzą w kontakt ze zbieranym materiałem zostały wzmocnione, są grubsze i bardziej odporne na zużycie.

Uzupełnianie paliwa

Sprawdzanie poziomów

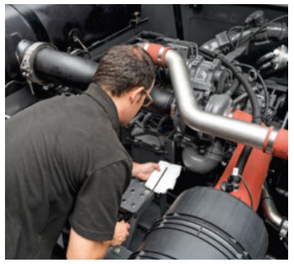

Przestawianie rozdrabniacza

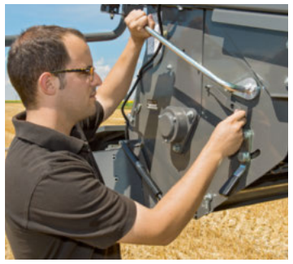

Smarowanie

Czyszczenie filtra powietrza

Demontaż sit

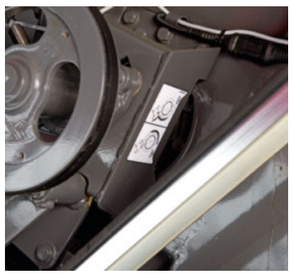

Klepisko MCS Plus

Swobodny dostęp do komory silnika

NISKIE ZUŻYCIE PALIWA – PROFESJONALNY SERWIS

Ekonomia przede wszystkim

Gąsienice o szerokości zewnętrznej 3,49 m
Marka Fendt oferuje system Fendt ATRAK do zbiorów w warunkach, w których wymagany jest napęd gąsienicowy. Dodatnie przenoszenie mocy, automatyczne napinanie gąsienic i niski nacisk na glebę, zwłaszcza w wilgotnych warunkach, to zaledwie kilka zalet tego systemu. Cztery sprężynowe mechanizmy gąsienicowe zapewniają dużą powierzchnię styku, co minimalizuje ubicie gleby. Ponadto dzięki gąsienicom maszyna przemieszcza się płynnie z wyższymi prędkościami, co przekłada się na wyższy komfort jazdy i precyzyjne prowadzenie przyrządu żniwnego. Jednak decydujące znaczenie ma maksymalna szerokość zewnętrzna kombajnu Fendt wynosząca 3,49 m z gąsienicami o szerokości 610 mm. Ponadto Fendt oferuje duży wybór różnych opon do maszyn należących do serii C. Szczególnie technologia opon Ultraflex stwarza dużą powierzchnię kontaktu z niskim ciśnieniem opon. A to znacznie obniża ryzyko ubicia gleby.

Oszczędny i przyjazny dla środowiska
Nowoczesny silnik AGCO SISU POWER spełnia najnowsze normy dotyczące emisji zanieczyszczeń dzięki technologii Selektywnej Redukcji Katalitycznej (SCR). Jest to jedno z najbardziej zaawansowanych rozwiązań dostępnych na rynku. Umożliwia ono ochronę środowiska oraz bardzo duże obniżenie kosztów.

Zoptymalizowana praca silnika
System zarządzania silnikiem został zaprojektowany pod kątem optymalnej krzywej momentu obrotowego. Z tego powodu kombajn zapewnia stałą moc wyjściową nawet pod obciążeniem. W połączeniu z napędami o niskim współczynniku tarcia skutkuje to niezwykle niskim zużyciem paliwa, a tym samym znacznymi oszczędnościami.

Zintegrowane mechanizmy napędowe – specjalnie zaprojektowane do dużych obciążeń. Cztery wewnętrzne rolki zapewniają bardzo dużą powierzchnię styku i doskonały rozkład obciążenia. Progresywne, zintegrowane zawieszenie bloku jest proste, ale efektywne i zapewnia bardzo duży komfort jazdy.

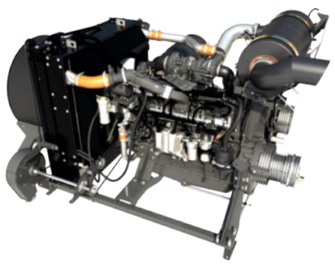

GĄSIENICE ATRAK

Wybór zapewniający najlepszą ochronę gleby.

Najlepszy serwis
Serwis Fendt oferuje szeroki zakres usług i wyznacza standardy w tym zakresie. Regularne szkolenia, doświadczeni mechanicy i szybki dostęp do części zamiennych to gwarancja, że kombajn zawsze będzie sprawny w czasie żniw. Nasi dealerzy chętnie zaoferują Państwu najlepszy możliwy serwis dla maszyny, w którą zainwestowaliście.

Pakiety	Bronze	Silver		
Serwisowanie	Regularna obsługa techniczna, stałe koszty serwisowania	Ochrona na wypadek awarii (z wyłączeniem zużycia)		
Korzyści	Przewidywalność kosztów serwisowania	Ochrona na wypadek znaczącego uszkodzenia	Ochrona na wypadek poważnego lub umiarkowanie poważnego uszkodzenia	Ochrona na wypadek nagłej awarii dowolnego rodzaju
Regularna obsługa techniczna	✓	✓	✓	✓
Koszty napraw		✓	✓	✓
Udział własny		✓	✓	✕

Aby umożliwić utrzymanie maszyny w dobrym stanie i zapewnić jej ciągłą gotowość do pracy, oferujemy dostosowane do potrzeb właściciela programy serwisowo-naprawcze wykraczające poza zasięg gwarancji. W ramach usługi Fendt ProService udostępniamy elastyczne okresy ubezpieczenia zależne od typu maszyny, jak również elastyczne składki uwzględniające udział własny lub nie.

Maks. liczba godzin	3,000
Maks. liczba lat	1 + 4
Ochrona ubezpieczeniowa (z wyłączeniem normalnego zużycia)	Pełna ochrona ubezpieczeniowa
Udział własny	✕
Opcjonalne	✓

Warto wybrać usługi StarService, aby zachować wysoką wartość swojej maszyny Fendt i zyskać gwarancję jej ciągłej gotowości do pracy. Korzyści to m.in. najwyższa jakość obsługi technicznej, a także atrakcyjne stałe ceny usług naprawczych i serwisowych.

FENDT SERIA C

Zaawansowana technologia.

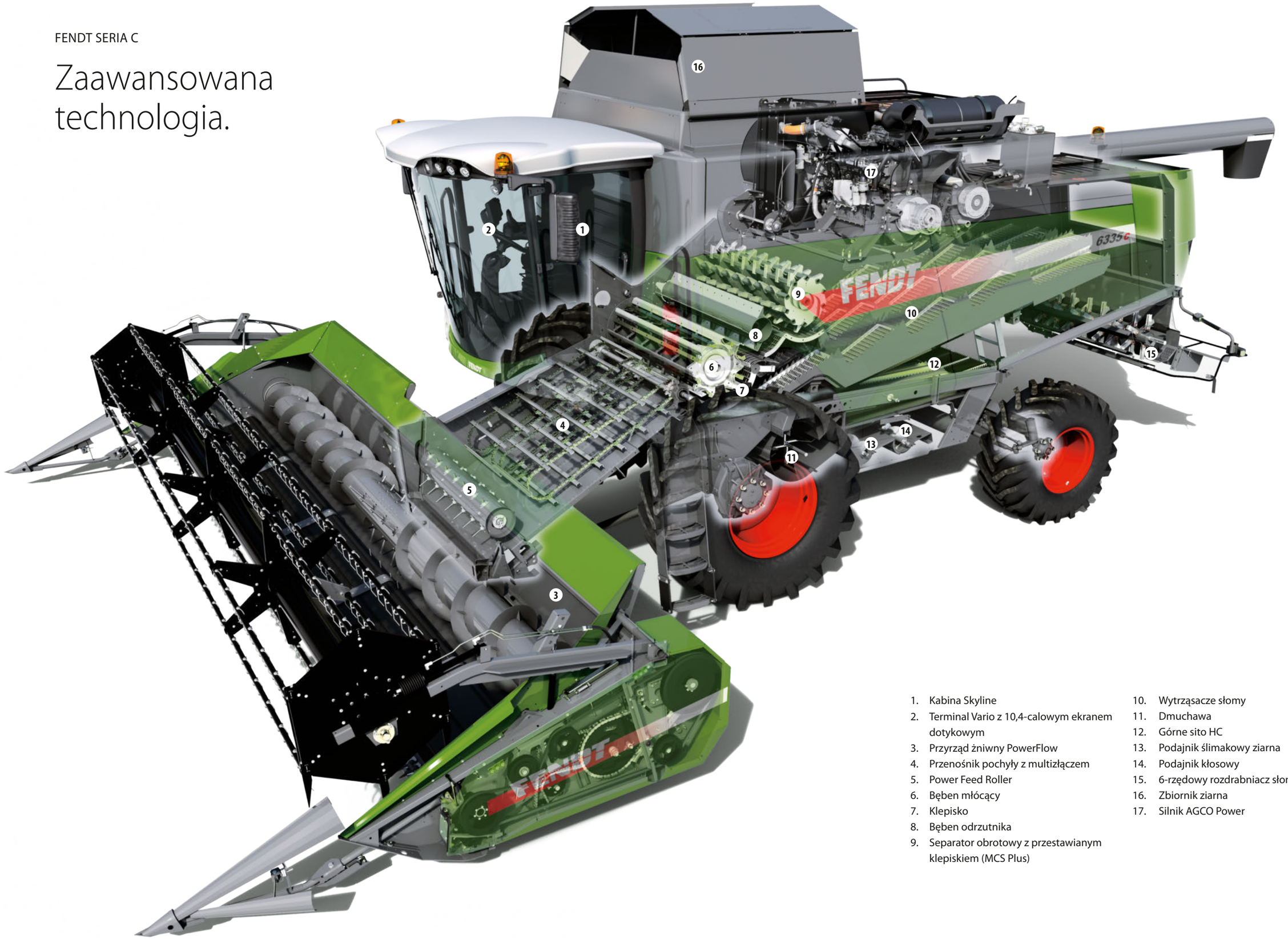

1. Kabina Skyline
2. Terminal Vario z 10,4-calowym ekranem dotykowym
3. Przyrząd żniwny PowerFlow
4. Przenośnik pochyły z multizłączem
5. Power Feed Roller
6. Bęben młócący
7. Klepisko
8. Bęben odrzutnika
9. Separator obrotowy z przestawianym klepiskiem (MCS Plus)
10. Wytrząsacze słomy
11. Dmuchawa
12. Górne sito HC
13. Podajnik ślimakowy ziarna
14. Podajnik kłosowy
15. 6-rzędowy rozdrabniacz słomy
16. Zbiornik ziarna
17. Silnik AGCO Power

FENDT SERIA C

Dane techniczne.

Wyposażenie standardowe i opcjonalne
standardowe: ■
opcjonalne: □

		5275 C	5275 C PL	5275 C PLI	5275 C Rice	6335 C	6335 C PL	6335 PLI	6335 C Rice
Przyrząd żniwny									
Szerokość przyrządu żniwnego FreeFlow od - do	m	4.80 - 7.60	4.80 - 7.60	4.80 - 7.60	4.80 - 7.60	4.80 - 7.60	4.80 - 7.60	4.80 - 7.60	4.80 - 7.60
Częstotliwość cięcia przyrządu żniwnego FreeFlow	cięć/min.	1254	1254	1254	1254	1254	1254	1254	1254
Szerokość przyrządu żniwnego PowerFlow od - do	m	5.50 - 6.80	5.50 - 6.80	5.50 - 6.20		5.50 - 7.70	5.50 - 6.80	5.50 - 6.20	
Częstotliwość cięcia przyrządu żniwnego PowerFlow	cięć/min.	1220	1220	1220		1220	1220	1220	
Automatyczne ustawienia przyrządu żniwnego TerraControl II™		■	■	■	■	■	■	■	■
Przenośnik ślimakowy do rzepaku		□	□			□	□		
Elektryczna kosa do rzepaku		□	□	□		□	□	□	
Multizłącze		■	■	■	■	■	■	■	■
Heder do kukurydzy									
CornFlow™		□	□	■		□	□	□	
Rzedy (składany)	liczba	6	6	6		6	6	6	
Rzędy (sztywny)	liczba	6 - 8	6 - 8	6 - 8		6 - 8	6 - 8	6 - 8	
Rozstaw rzędów	cm								
Rozdrabniacz łodyg		□	□	□		□	□	□	
Podajnik ślimakowy		■	■	■		■	■	■	
Przenośnik pochyły									
Walec zasilający Power Feed Roller		■	■	■	■	■	■	■	■
Podajnik łańcuchowo-listwowy	liczba	3	3	3	3	4	4	4	4
Rewers hydrauliczny		■	■	■	■	■	■	■	■
Układ młócący									
Układ młócący z MCS Plus		■	■	■	■	■	■	■	■
Szerokość bębna młócącego	mm	1340	1340	1340	1340	1600	1600	1600	1600
Średnica bębna młócącego	mm	600	600	600	600	600	600	600	600
Prędkość obrotowa bębna młócącego	obr./min	380 - 1100	380 - 1100	380 - 1100	380 - 1100	430 - 1210	430 - 1210	430 - 1210	430 - 1210
Opasanie klepiska	stopnie	106.0	106.0	106.0	106.0	106.0	106.0	106.0	106.0
Całkowita powierzchnia klepiska	m^2	0.99	0.99	0.99	0.99	1.18	1.18	0.99	1.18
Listwy klepiska	liczba	12	12	12	12	12	12	12	12
Dzielone klepisko		□	□	□		□	□	□	
Wyposażenie do zbioru kukurydzy		□	□	□	□	□	□	□	□
Oddzielanie pozostałego ziarna									
Separator obrotowy z przestawianym klepiskiem (MCS plus)		■	■	■	■	■	■	■	■
Całkowita powierzchnia aktywnego oddzielania	m^2	1.89	1.89	1.89	1.89	2.25	2.25	2.25	2.25
Wytrząsacze słomy	liczba	5	5	5	5	6	6	6	6
Stopnie	liczba	4	4	4	4	4	4	4	4
Długość wytrząsaczy	mm	4256	4256	4256	4256	4256	4256	4256	4256
Powierzchnia wytrząsaczy słomy	m^2	5.73	5.73	5.73	5.73	6.81	6.81	6.81	6.81
Całkowita powierzchnia oddzielania	m^2	7.62	7.62	7.62	7.62	9.06	9.06	9.06	9.06
Czyszczenie									
Układ czyszczenia dzielony na sekcje		■	■	■	■	■	■	■	■
Podsiewacz dzielony na sekcje, demontowalny		■	■	■	■	■	■	■	■
Powierzchnia podsiewacza	m^2	2.57	2.57	2.57	2.57	3.06	3.06	3.06	3.06
Całkowita powierzchnia sit	m^2	4.67	4.67	4.67	4.67	5.58	5.58	5.58	5.58
Prędkość obrotowa dmuchawy	obr./min	350 - 1050	350 - 1050	350 - 1050	350 - 1050	350 - 1050	350 - 1050	350 - 1050	350 - 1050
Prędkość obrotowa dmuchawy z przełożeniem redukcyjnym	obr./min	270 - 840	270 - 840	270 - 840	270 - 840	270 - 840	270 - 840	270 - 840	270 - 840
Elektryczne ustawianie dmuchawy		■	■	■	■	■	■	■	■
Sita HC		■	■	■	■	■	■	■	■
Elektryczna regulacja sit		■	■	■	■	■	■	■	■
Wskaźnik niedomłóconego materiału		■	■	■	■	■	■	■	■
Kamera cofania		□	□		□	□	□	□	□
Zbiornik na ziarno									
Pojemność zbiornika	litry	9000	8600	8600	9000	9000	8600	8600	9000
Rozładunek górny		■	■	■	■	■	■	■	■
Prędkość rozładunku	l/s	105	105	105	105	105	105	105	105
Długość rury rozładunkowej	m	5.0	5.0	5.0	5.0	5.0	5.0	5.0	5.0
Klapa i rynna do pobierania próbek		■	■	■	■	■	■	■	■

		5275 C	5275 C PL	5275 C PLI	5275 C Rice	6335 C	6335 C PL	6335 PLI	6335 C Rice
Rozdrabniacz słomy									
Rozdrabniacz słomy		■	■	■	■	■	■	■	■
72 noże ząbkowane		■	■	■	■				
88 noży ząbkowanych						■	■	■	■
Rozrzutnik plew		□	□	□	□	□	□	□	□
Elektrycznie regulowane kierownice rozdrabniacza słomy		□	□	□	□	□	□	□	□
Szybkie przestawienie między rozdrabnianiem słomy a układaniem w pokos		■	■	■	■	■	■	■	■
Silnik									
Silnik AGCO Power		■	■	■	■	■	■	■	■
Norma emisji spalin Tier 4 final / Stage 4		■	■	■	■	■	■	■	■
Cylindry	liczba	6	6	6	6	6	6	6	6
Pojemność skokowa	litry	7.4	7.4	7.4	7.4	8.4	8.4	8.4	8.4
Moc maks. z PowerBoost (ECE R 120)	kW/ KM	225/306	225 / 306	225 / 306	225 / 306	265 / 360	265 / 360	265 / 360	265 / 360
Pojemność zbiornika paliwa	litry	620	620	620	620	620	620	620	620
Pojemność zbiornika AdBlue	litry	80	80	80	80	80	80	80	80
Podwozie									
Napęd hydrostatyczny		■	■	■	■	■	■	■	■
Przełożenia skrzyni biegów	liczba	4	4	4	4	4	4	4	4
Mechaniczna zmiana biegów		■	■	■	■	■	■	■	■
Napęd na 4 koła		□	□	■		□	□	■	
Napęd gąsienicowy Atrak						□			
Kompensacja nachylenia ParaLevel			■	■			■	■	
Kompensacja nachylenia ParaLevel Integrale				■				■	
Kompensacja nachylenia ParaLevel, napęd na cztery koła	stopnie		20.0	20.0			20.0	20.0	
Kompensacja nachylenia ParaLevel, napęd na koła przednie	stopnie		15.0				15.0		
Kabina									
Kabina Skyline		■	■	■	■	■	■	■	■
Fotel operatora z pneumatyczną amortyzacją		■	■	■	■	■	■	■	■
Klimatyzacja automatyczna		■	■	■	■	■	■	■	■
Ogrzewanie		■	■	■	■	■	■	■	■
Zewnętrzne lusterka regulowane i podgrzewane elektrycznie		■	■	■	■	■	■	■	■
Dodatkowe lusterko szerokokątne		■	■	■	■	■	■	■	■
Dodatkowe oświetlenie robocze		□	□	□	□	□	□	□	□
Radio		□	□	□	□	□	□	□	□
Kamera z tyłu kombajnu		■	■	■	■	■	■	■	■
Lodówka zintegrowana w siedzeniu pasażera		□	□	□	□	□	■	□	□
Reflektory		□	□	□	□	□	□	□	□
Wskaźnik strat		■	■	■	■	■	■	■	■
Fendt Variotronic									
Terminal Vario 10.4''		■	■	■	■	■	■	■	■
Fendt VarioGuide		□			□	□			□
AgCommand™		■	■	■	■	■	■	■	■
Pomiar plonu i wilgotności ziarna		□	□	□	□	□	□	□	□
Mapowanie plonów		□	□	□	□	□	□	□	□
Wymiary i masy									
Długość bez przyrządu żniwnego	m	9.04	9.0	9.0	9.04	9.04	9.0	9.0	9.04
Szerokość bez przyrządu żniwnego, standardowe ogumienie	m	3.65	3.55	3.55		3.9	3.82	3.87	
Masa maszyny podstawowej, bez przyrządu żniwnego, bez wyposażenia opcjonalnego	kg	13500	14800	15200		14000	15300	15700	
Wysokość	m	4.0	4.0	4.0	4.0	4.0	4.0	4.0	4.0
Ogumienie									
Ogumienie przednie (standard)		800/65R32	800/65R32	800/65R32		800/65R32	800/65R32	800/65R32	
Ogumienie tylne (standard)		460/70R24	540/65R24	540/65R24		460/70R24	540/65R24	540/65R24	
Szerokość transportowa									
Napęd gąsienicowy Atrak (24'' - 610 mm)	mm					3490			
800/65R32	mm	3490	3490	3490	3490		3770		
800/65R32	mm	3645	3550	3550	3645	3900	3823	3870	3900
710/75R32	mm	3400	3400	3400	3400	3700	3683		3700
650/75R32	mm	3280	3290	3315	3280	3485	3498		3485

* = zależnie od kraju - mogą występować dodatkowe ograniczenia prawne

Liderzy prowadzą Fendt!

www.fendt.com

AGCO Polska Sp. z o.o.
ul. Poznańska 5
62-021 Paczkowo

AGCO
Your Agriculture Company

Fendt jest marką o światowym zasięgu, należącą do AGCO.
Wszystkie dane dotyczące wyposażenia, wyglądu, wydajności, wymiarów i mas, zużycia paliwa i kosztów obsługi pojazdów odpowiadają najnowszym informacjom dostępnym w momencie oddania tekstu do druku. Przed momentem dokonania zakupu możliwe jest wprowadzenie zmian. Dealer firmy Fendt z przyjemnością udzieli Państwu aktualnych informacji. W celu uzyskania szczegółowych informacji dotyczących wyposażenia maszyn Fendt prosimy o zwrócenie się do Autoryzowanego Sprzedawcy.

PL/1801